JPBA プレイヤーズドリームマッチ 2024

決勝トーナメント(準々決勝・準決勝・優勝決定戦)

9月21日(土)

準々決勝・準決勝・優勝決定戦の組み合わせ

準々決勝　準決勝　決　勝

Aゾーン

最終順位	ライセンスNo.	氏　名	期	所　属 ／用品契約
①ブロック勝ち上がり	1446	斎藤　祐太	61	株式会社ボウルスター
６回戦	1452	内藤　広人		150-228(斎藤)
５回戦		シード		
４回戦		シード		
３回戦		シード		
２回戦		シード		
１回戦		シード		

最終順位	ライセンスNo.	氏　名	期	所　属 ／用品契約
②ブロック勝ち上がり	1289	谷合　貴志	52	(株)日本ｹｱｸｵﾘﾃｨ/(有)ｴｺﾉﾐｼｽﾃﾑｻｰﾋﾞｽ
６回戦	1220	渡邉　航明		177-192(谷合)
５回戦	1349	入口　光司		131-212(谷合)
４回戦		シード		
３回戦		シード		
２回戦		シード		
１回戦		シード		

最終順位	ライセンスNo.	氏　名	期	所　属 ／用品契約
③ブロック勝ち上がり	1180	斉藤　征哉	47	江の島ボウリングセンター
６回戦	1465	田村　翼		207-208(斉藤)
５回戦	1032	工藤　貴志		227-258(斉藤)
４回戦	1400	江川　司		180-231(斉藤)
３回戦	1429	大久保雄矢		179-266(斉藤)
２回戦	1431	木村　晃		158-200(斉藤)
１回戦		シード		

最終順位	ライセンスNo.	氏　名	期	所　属 ／用品契約
④ブロック勝ち上がり	1198	小林　哲也	48	イリスボウル・(株)コロナワールド
６回戦	1424	坂本　就馬		145-217(小林)
５回戦	1423	安里　秀策		228-256(小林)
４回戦	1466	犬飼　健志		192-206(小林)
３回戦		シード		
２回戦		シード		
１回戦		シード		

Bゾーン

最終順位	ライセンスNo.	氏　名	期	所　属 ／用品契約
⑤ブロック勝ち上がり	1425	伊吹　太陽	59	ラピュタボウル/ABS
６回戦	1267	森本　健太		236-269(伊吹)
５回戦		シード		
４回戦		シード		
３回戦		シード		
２回戦		シード		
１回戦		シード		

最終順位	ライセンスNo.	氏　名	期	所　属 ／用品契約
⑥ブロック勝ち上がり	761	小原　照之	32	スターレーン
６回戦	1219	川添　奨太		217-218(小原)
５回戦	1384	水野　耕佑		213-227(小原)
４回戦	1214	福丸　哲平		200-261(小原)
３回戦	1350	山中　悟		207-229(小原)
２回戦	498	浜田　光博		234-236(小原)
１回戦		シード		

最終順位	ライセンスNo.	氏　名	期	所　属 ／用品契約
⑦ブロック勝ち上がり	1433	井口　遼太	60	MOTIV Bowling Products
６回戦	1125	相澤　英昭		161-226(井口)
５回戦	1432	羽ヶ崎匠海		189-266(井口)
４回戦	1099	津島　健次		189-223(井口)
３回戦	1354	竹永　竜星		216-269(井口)
２回戦		シード		
１回戦		シード		
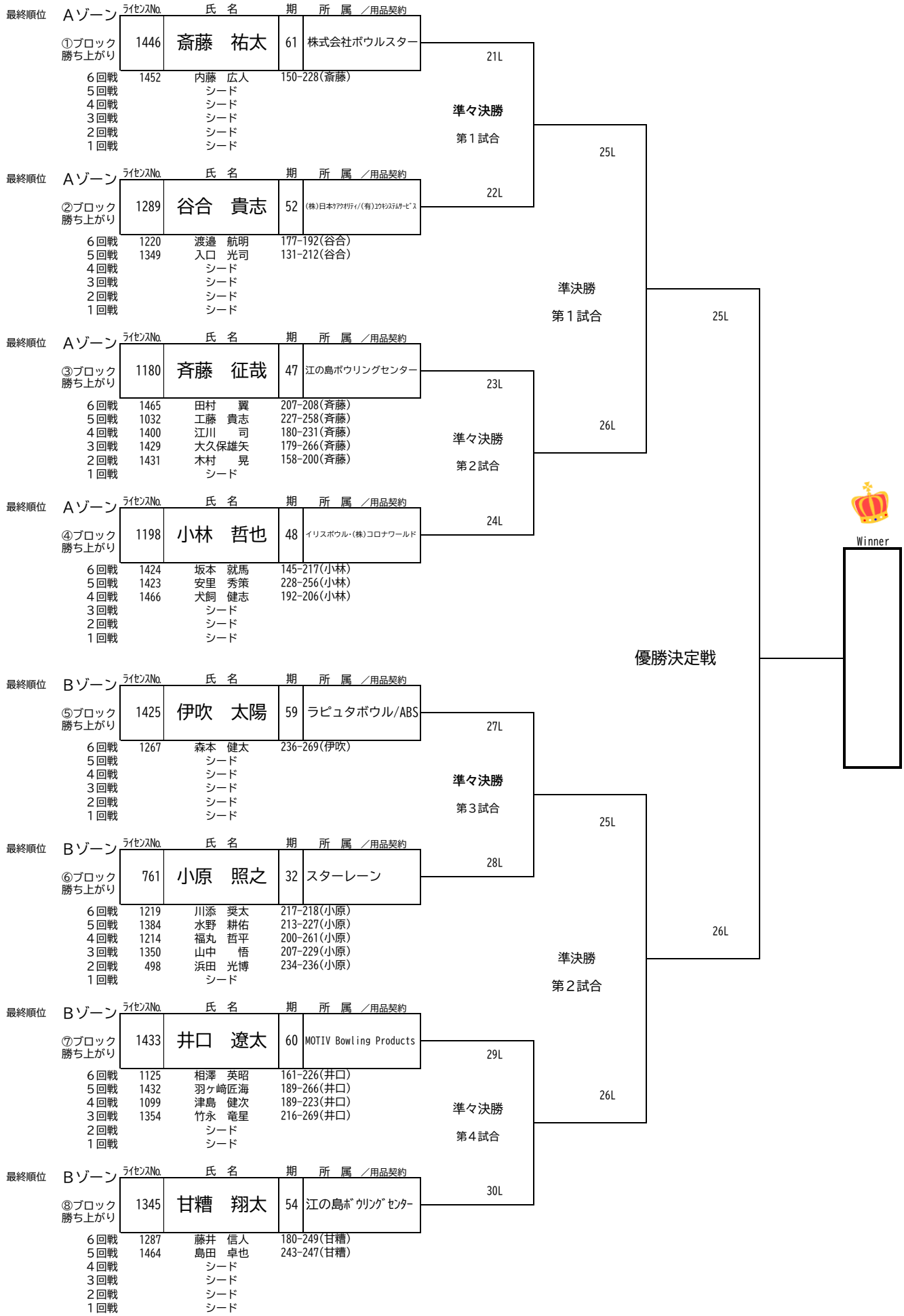
最終順位	ライセンスNo.	氏　名	期	所　属 ／用品契約
⑧ブロック勝ち上がり	1345	甘糟　翔太	54	江の島ﾎﾞｳﾘﾝｸﾞｾﾝﾀｰ
６回戦	1287	藤井　信人		180-249(甘糟)
５回戦	1464	島田　卓也		243-247(甘糟)
４回戦		シード		
３回戦		シード		
２回戦		シード		
１回戦		シード